Բակի բարեկարգում

Հ.	Անվանումը	Չ/մ	Քանակը
	Քանդման աշխատանքներ		
A.	Ա/բետոնե շերտի քանդում	խմ	4.2
	Աստիճանների իրականացում		
A.	Բազալտե 300*150 աստիճ. փոխարինում	գծմ	4.2
	Իրականացվող աշխատանքներ		
A.	Խիճ 20-40 70 մմ հաստ	քմ	59.2
B.	Ցավազե չոր խարն. 50 մմ	քմ	59.2
C.	Մայթի գունավոր սալիկ 30-40 մմ հաստությամբ	քմ	59.2
D.	Բետոնե եզրաքար 80*200	գծմ	11.8

Բակի հատակագիծ(չափադրում) Մ 1:100

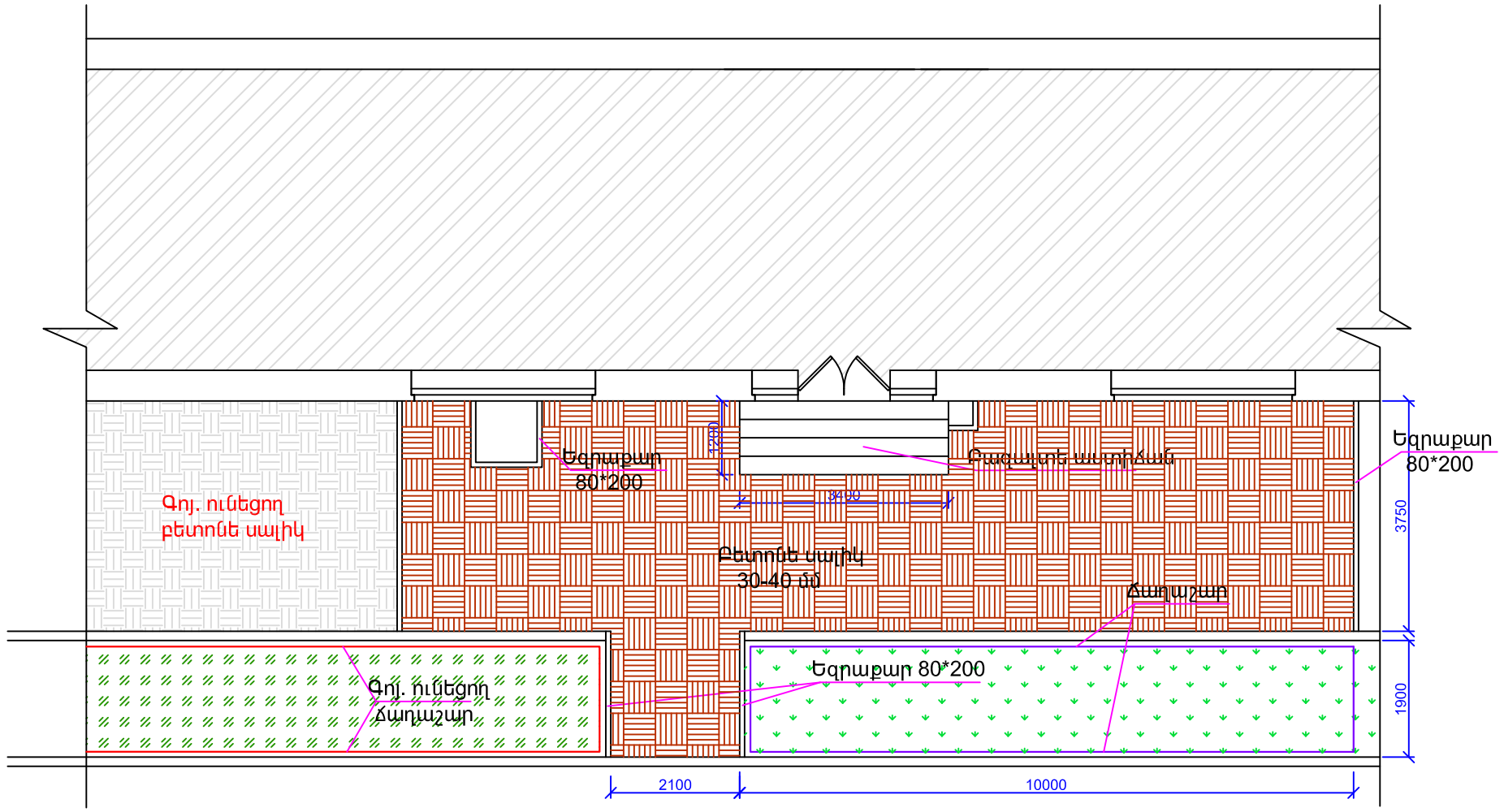

Ճաղաշար

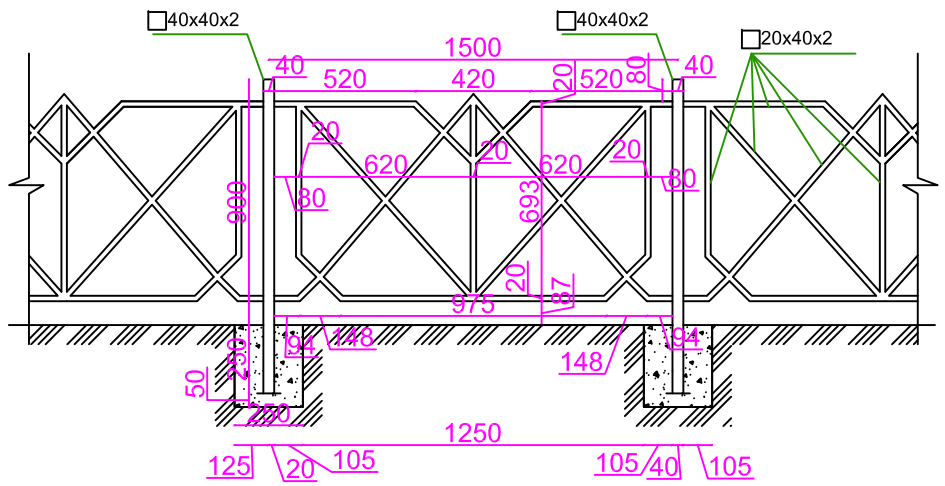

Ընդամենը 24 գծմ			
Ճաղաշարի մասնագիր 1.5 մ			
Հ.Հ.	Անվանումը	Չափ.միավ.	Քանակը
1	Պողպատյա Ուղղանկյուն խողովակ 40x40x2մմ	գմ	1,15
2	Պողպատյա Ուղղանկյուն խողովակ 20x40x2մմ	գմ	9,25
Կետային հիմքերի քանդում 4-րդ կարգի գրունտում		$մ^3$	0,019
Բետոն B15		$մ^3$	0,019
Ավելորդ գրունտի տեղափոխում		$մ^3$	0,019

Չափ. մ.	Մաս. թ.	թերթեր	փաստ.	ստոր.	ամսաթիվ	Պատվիրատու՝ ՀՀ Երևանի քաղաքապետարան		
Ն.Գ.Ճ.		Հ. Հովսեփյան			Երևանի Արաբկիր վարչական շրջանի Ա. Իսահակյանի կենտրոնական գրադարանի հ. 29 մասնաճյուղի հիմնանորոգում	էտապ	ԹԵՐԹ	ԹԵՐԹԵՐ
Նախագծեց		Հ. Մեսրոպյան				ԱՆ	ՃՇ-16	17
					Բակի հատակագիծ (չափադրում) Մ 1:100 ; մասնագիր; Ճաղաշար	«ՍՈՒՖԵՏ» ՍՊԸ		